PLOMBEN.DE

STECKPLOMBE

Crimp Seal (TS10013)

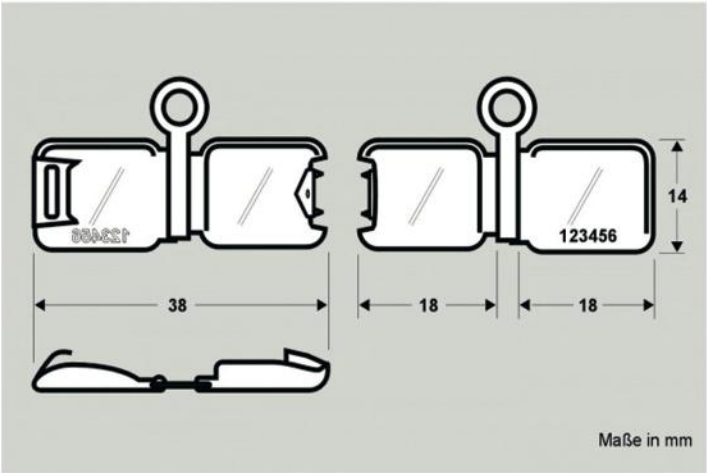

SCHNELLEINKAUF IM ONLINE-SHOP
PLOMBEN.DE

PLOMBENART	**Steckplombe**
EINSTUFUNG	**indikative Plombe**
FARBEN	**-**
MATERIAL	**Aluminium**
HÖHE	**5,0 mm**
LÄNGE	**14,0 mm**
BREITE	**19,0 mm**
ZUGFESTIGKEIT	**-**
BESONDERHEIT	**-**

ALLGEMEINE INFORMATIONEN

Als praktikable Alternative zu den anwendungsüblichen Kunststoff- oder Bleiplomben, sind die CrimpSeals in Kombination mit Plombendrähten auch ohne Plombenzange einfach zu verschließen.
Dadurch wird das Mitführen einer Zange, sowie vieler loser Rundplomben vermieden und der Anwendungskomfort merklich verbessert. Der Verschlussmechanismus in Form eines Metallclip wird um den Draht gelegt und dann zusammengedrückt. Nach einem hörbaren Einrasten des CrimpSeal kann der Draht nicht mehr entnommen werden.

Ein weiterer Vorteil gegenüber Kunststoffplomben ist die Möglichkeit die CrimpSeal individuell bedrucken zu können. Jede Plombe führt zudem eine fortlaufende Nummerierung zur Identifikation. Besonders im Energie- und Zählerwesen, im Catering, bei Maschinen- und S chaltschränken, Wartungsversiegelungen oder in Privatanwendungen aller Art sind die kompakten CrimpSeals geschätzt.

PLOMBEN.DE

+49 [0]33397 26 28 34

info@plomben.de